DE **Montage- und Bedienungsanleitung**
Frostsichere Außenarmatur Frosti® | Fig. 577 90

EN **Installation and Operating Manual**
Frost-proof outdoor tap Frosti® | Fig. 577 90

NL **Installatie- en bedieningshandleiding**
Vorstbestendige buitenkraan Frosti® | Afb. 577 90



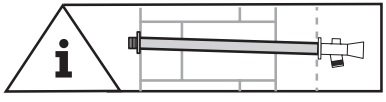



KEMPER
FORTSCHRITT MACHEN

DE ! **Sicherheitshinweise** für Montage, Wartung und Betrieb

Montage und Gebrauch
Anleitung vor Montagebeginn oder Gebrauch sorgfältig lesen und den Anweisungen folgen! Montage und Wartung nur durch sachkundige, qualifizierte Fachkraft.

Anleitung an den Anlagenbetreiber weitergeben und zur späteren Verfügung aufbewahren!

Der Einbauort darf nicht überflutet werden können.

Bauteile der Figur 577 nicht mit Teilen früherer Versionen kombinieren.

Vor Abschluss der Montage unbedingt eine Dichtigkeitsprüfung durchführen!

Nationale Normen und Vorschriften zur Sanitärinstallation sowie zur Unfallverhütung sind vorrangig zu befolgen.
Alle Maßangaben in mm.

Haftung
Keine Gewährleistung oder Haftung bei:
- Nichtbeachten der Anleitung.
- fehlerhaftem Einbau und/oder Gebrauch.
- eigenständiger Modifikation am Produkt.
- sonstiger, fehlerhafter Bedienung.

Verwendung
Die KEMPER FROSTI® wird als frostsichere Außenarmatur eingesetzt. Das Produkt ist ausschließlich für diesen Zweck zu verwenden. Jede andere Benutzung gilt als nicht bestimmungsgemäß.

Warnhinweise
Beachten und befolgen Sie die Warnhinweise in der Anleitung. Nichtbeachten der Warnhinweise kann zu Verletzungen oder Sachschäden führen!

Kennzeichnung wichtiger Warnhinweise:



Warnung! Kennzeichnet Gefahren, die zu Verletzungen, Sachschäden oder Verunreinigung des Trinkwassers führen können.



Hinweis! Kennzeichnet Gefahren, die zu Schäden an der Anlage oder Funktionsstörungen führen können.

Wichtige Hinweise für den Anlagenbetreiber
Medium: Wasser
max. Betriebstemperatur 90 °C,
Druckstufe PN 16

1. Benutzen Sie die Armatur
   - nur in einwandfreiem Zustand.
   - bestimmungsgemäß.
2. **In Frostperioden unbedingt Schlauch und alle Verschraubungen von der Armatur trennen.**

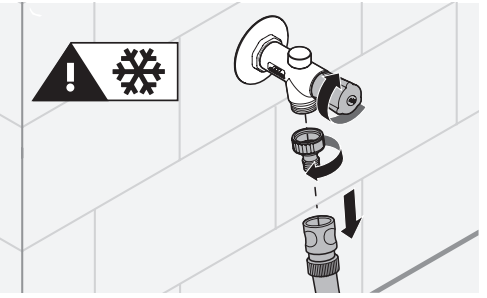

Wartung
Nach DIN EN 806-5 ist an der Armatur einmal jährlich eine Wartung vorzunehmen.

Die örtlichen Vorschriften zur Abfallverwertung bzw. -beseitigung sind zu beachten.

EN ! **Precautions** for installation, maintenance and operation

Installation and operation
Read the manual and follow the instructions before installation. Installation and maintenance must be carried out by qualified plumbers.

Provide manual to the plant operator and keep on hand for further reference!

The place of installation may not be at risk of flooding.

Do not combine components of Figure 577 with parts from earlier versions.

Perform a leak test after installation and before commissioning!

Priority must be given to the national standards and provisions on sanitary installations and accident prevention.

All dimension specifications are given in mm.

Warranty
Warranty or liability are voided through:
- Disregard of installation instructions.
- Damage due to faulty installation.
- Unauthorised product modifications.
- Other incorrect operation.

Use
The KEMPER FROSTI® is used as a frost-proof outdoor tap.
Do not use the product for other purposes than described above.
Any other uses constitute misuse.

Warnings
Be sure to read and follow the warnings in the manual. Failing to do so can lead to personal injury or material damage!

Important warnings:

Warning! Highlights risks that may result in injury, material damage or contamination of drinking water.

Note! Highlights risks that may result in damage to the plant or dysfunction.

Important advice to the operator
Medium: water
maximum operating temperature 90 °C,
pressure rating PN 16

1. The valve should only be used
   - in good order and condition.
   - as intended.
2. **During periods prone to frost, always separate the hose and all screw connections from the tap.**

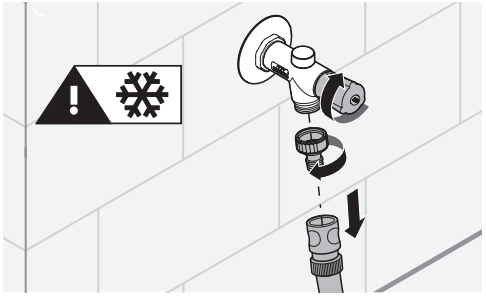

Maintenance
In accordance with DIN EN 806-5, maintenance is to be carried out on the tap annually.

Be sure to comply with the local regulations on waste recycling and disposal.

NL ! **Veiligheidsinstructies** voor montage, onderhoud en gebruik

Montage en gebruik
Handleiding voor aanvang montage of gebruik zorgvuldig doorlezen en de aanwijzingen opvolgen!
Montage en onderhoud alleen door bevoegde, gekwalificeerde installateur.

Handleiding aan de gebruiker van de installatie overhandigen en bewaren voor toekomstige raadpleging.

Er mag geen kans op overstroming zijn op de inbouwlocatie.

Onderdelen van afb. 577 niet met onderdelen van eerdere versies combineren.

Voor het afronden van de montage op dichtheid testen.

De nationale normen en voorschriften met betrekking tot installatiewerkzaamheden en veiligheidsvoorschriften dienen altijd in acht te worden genomen.
Alle maten in mm.

Aansprakelijkheid
Geen garantie of aansprakelijkheid bij:
- niet opvolgen van de instructies in de handleiding.
- verkeerde montage en/of verkeerd bedrijf.
- eigenhandige wijziging van het product.
- andere verkeerde bediening.

Toepassing
De KEMPER FROSTI® wordt als vorstbestendige buitenkraan toegepast. Het product dient uitsluitend voor het in de handleiding aangegeven doel te worden gebruikt.
Elk ander gebruik geldt als niet-beoogd gebruik.

Waarschuwingen
Neem de waarschuwingen in de handleiding in acht en volg ze op. Het niet in acht nemen van de waarschuwingen kan tot letsel of materiële schade leiden!

Markering belangrijke waarschuwingen:

Waarschuwing! Markeert gevaren die tot letsel, materiële schade of verontreiniging van het drinkwater kunnen leiden.

Aanwijzing! Markeert gevaren die tot schade aan de installatie of tot storingen tijdens het functioneren kunnen leiden.

Belangrijke aanwijzingen voor de exploitant van de installatie
Medium: Water
max. bedrijfstemperatuur 90 °C,
drukniveau PN 16

1. Gebruik de kraan
   - alleen in onberispelijke toestand.
   - voor het beoogde doel.
2. **Tijdens vorstperiodes te allen tijde slang en koppelingen van de kraan loskoppelen.**

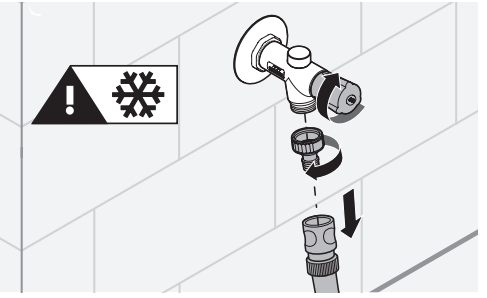

Onderhoud
Conform DIN EN 806-5 dient er eenmaal per jaar onderhoud aan de kraan te worden uitgevoerd.

De plaatselijke voorschriften met betrekking tot recycling of afvoeren van afval dienen in acht te worden genomen.

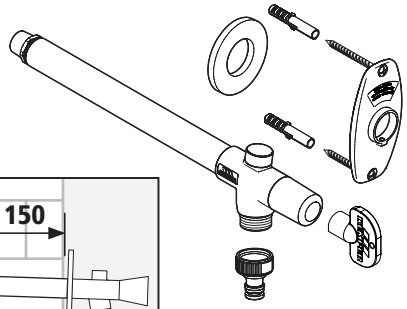

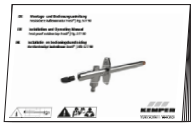

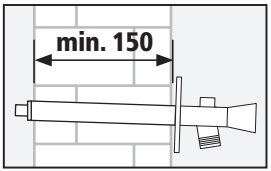



DVGW KIWA BELGAQUA

DIN EN 1717
DIN EN 806
DIN 1988

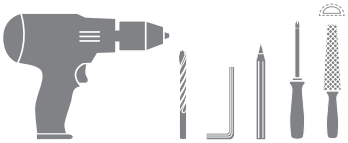

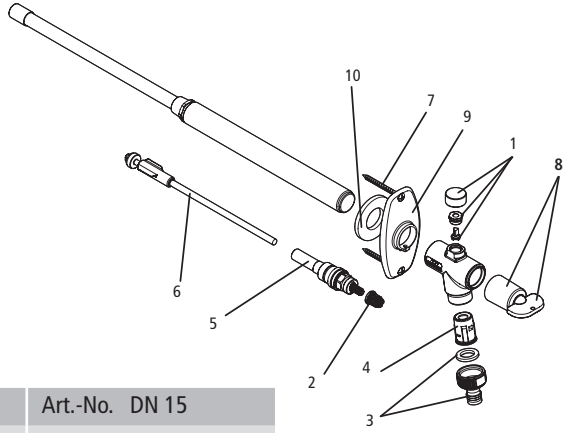

Pos.	Art.-No. DN 15
1	E21055730000100
2	L11005900000100
3	Z21005741601500
4	P310057400015KP
5	E010557401015KP
6	L41055770101500
7	D31005740000200
8	C31005740000200
9	B81095740101500
10	B810957711015KP
11	5740000100

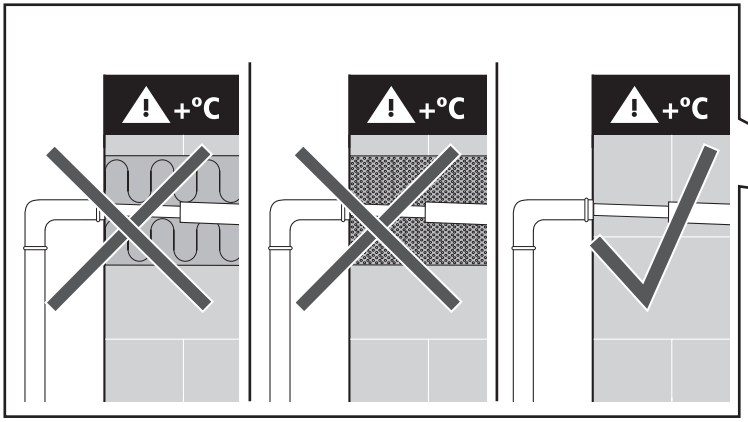

a

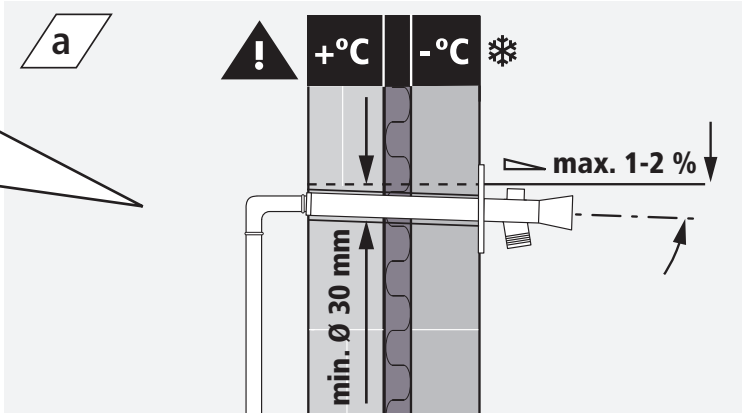

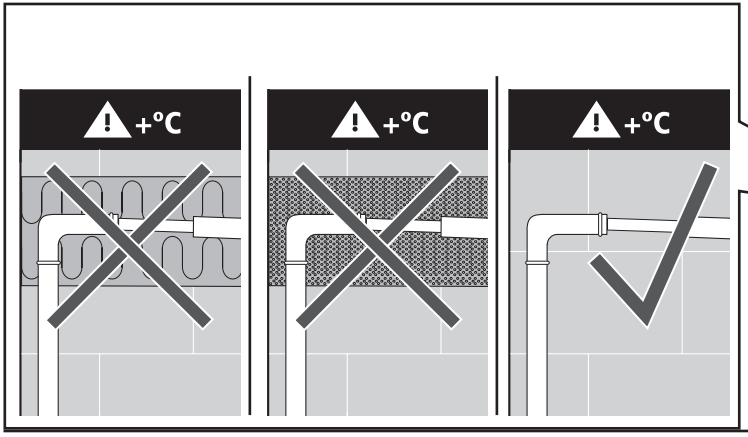

b

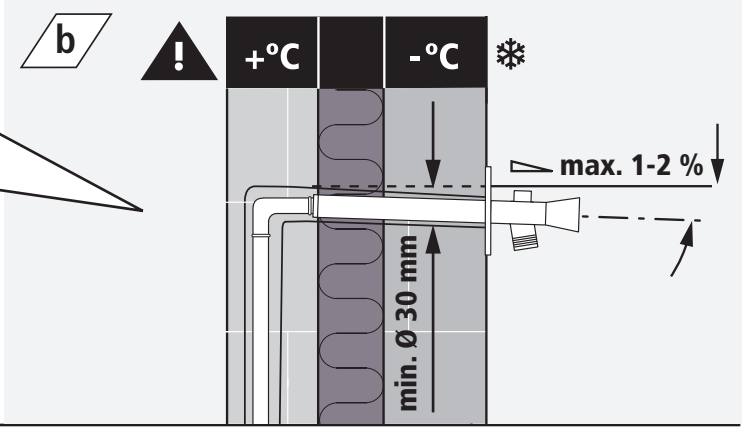

DE Hinweis!
Der Ventilsitz muss an der Innenseite der Wand bzw. so nah wie möglich an der Innenwand im frostgeschützten Bereich, ohne Einsatz von Dämmmaterial, platziert werden, um das Risiko von Frostschäden zu verringern.
Keine Gewährleistung oder Haftung bei Nichtbeachten dieses Hinweises.

EN Note!
To avoid frost damage, the valve seat must be installed as near as possible to the inside of the solid wall in frost-free area without being embedded in insulation.
No guarantee or liability if this note is disrespected!

NL Aanwijzing!
De zitting moet aan de binnenkant van de muur of zo dicht mogelijk bij de binnenkant van de muur in het vorstvrije zone geplaatst worden, zonder isolatiemateriaal, om het risico op vorstschade te beperken. De garantie en aansprakelijkheid vervalt, indien niet aan deze voorwaarde wordt voldaan.

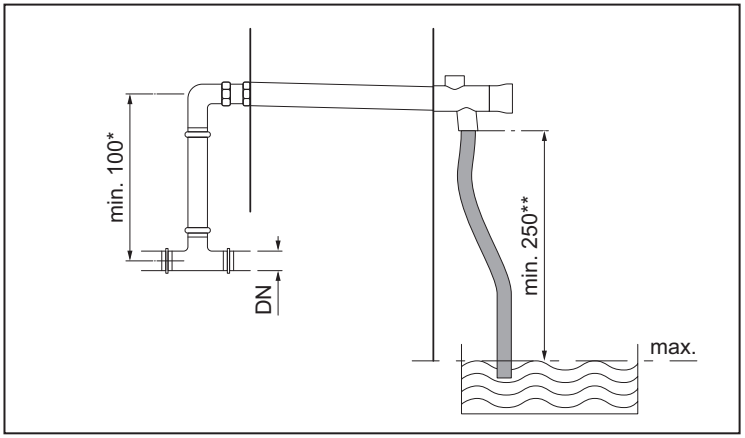

DIN EN 1717
DIN EN 806
DIN 1988

DE Trinkwasserinstallation

Um Stagnation und Verkeimung in der Zuleitung zu vermeiden, wird empfohlen, die Armatur in das Trinkwassersystem einzuschleifen.

* Hierbei ist es aus betriebstechnischen- und hygienischen Gründen notwendig, die letzten min. 100 mm und max. 10 x DN als funktionale Einzelzuleitung auszuführen.

** Die Armatur muss min. 250 mm über dem max. Flüssigkeitsspiegel eingebaut werden.

EN Drinking water installation

In order to prevent stagnation and bacterial contamination in the supply, it is recommended to loop the tap in the drinking water system.

* For technical and hygienic reasons, it is necessary to exe cute the last min. 100 mm and max. 10 x DN as a functional individual supply line.

** The tap must be installed at least 250 mm above the maximum Fluid level.

NL Waterleidinginstallatie

Om stagnatie en vervuiling in de toevoerleiding te voorkomen de kraan op de waterleiding aansluiten.

* Hierbij is het om bedrijfstechnische en hygiënische redenen noodzakelijk om de laatste min. 100 mm en max. 10 x DN uit te voeren als functionele, afzonderlijke toevoerleiding.

** De kraan dient min. 250 mm boven het max. operationele vloeistofniveau worden ingebouwd.

1

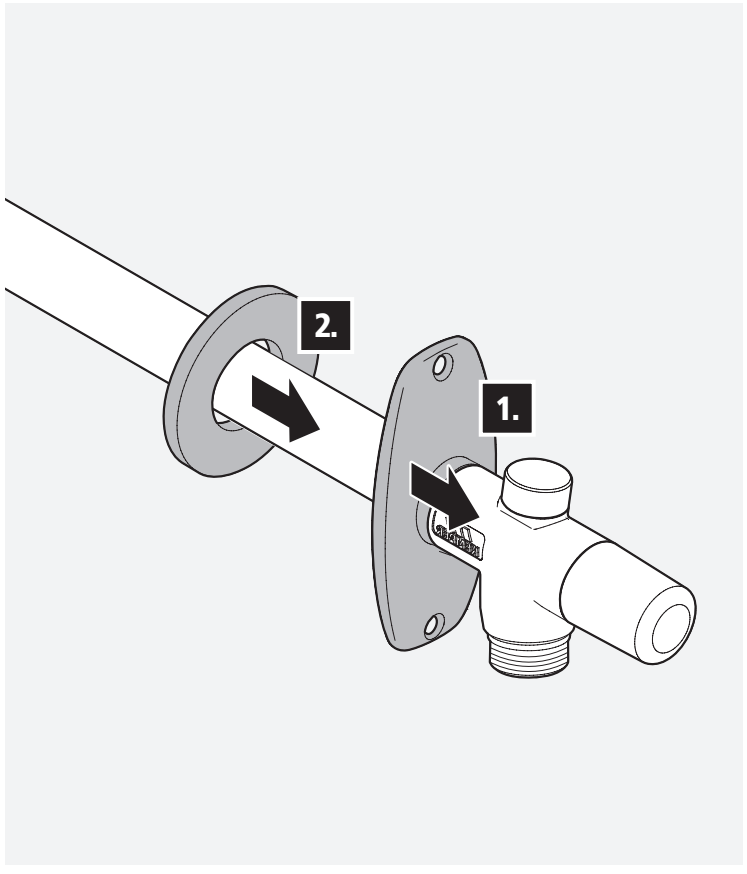

2

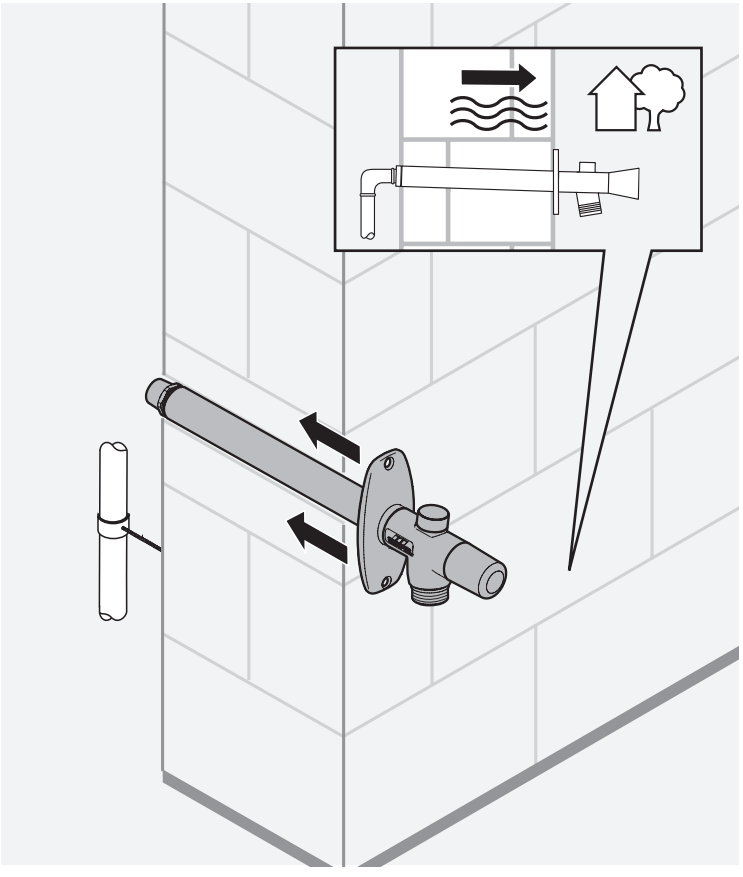

3

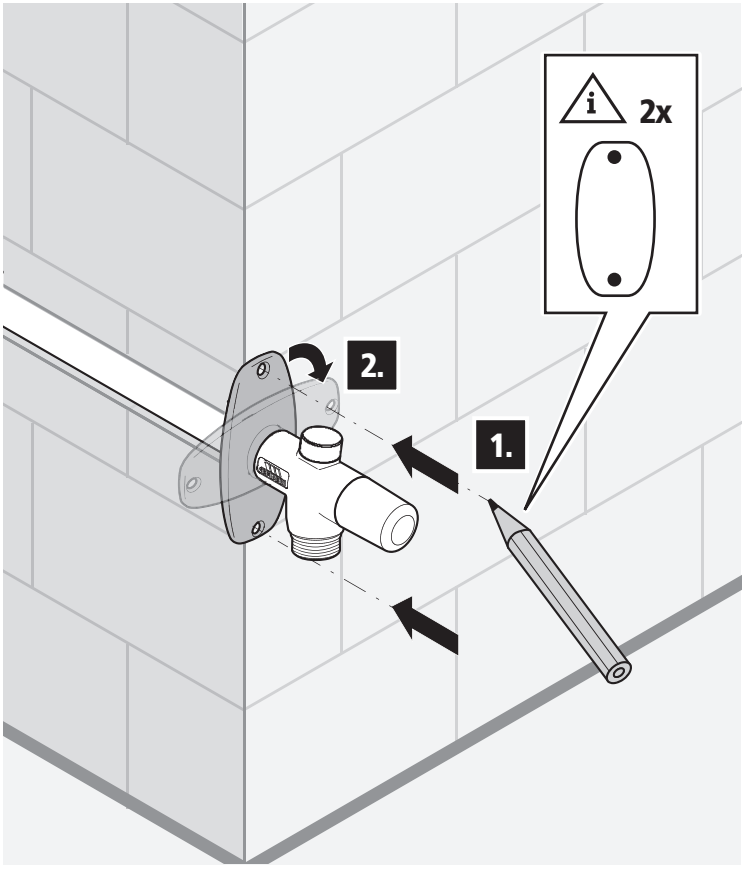

4

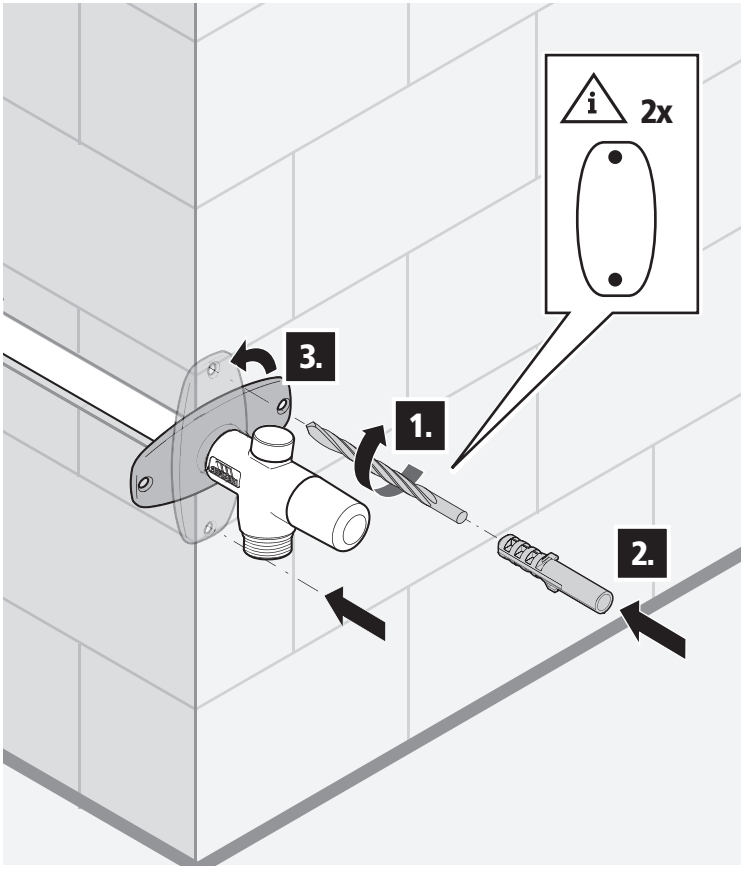

© **www.kemper-group.com** – 11.2022 / K410057790001-00 – 10/16

5

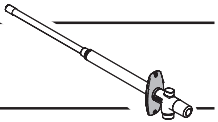

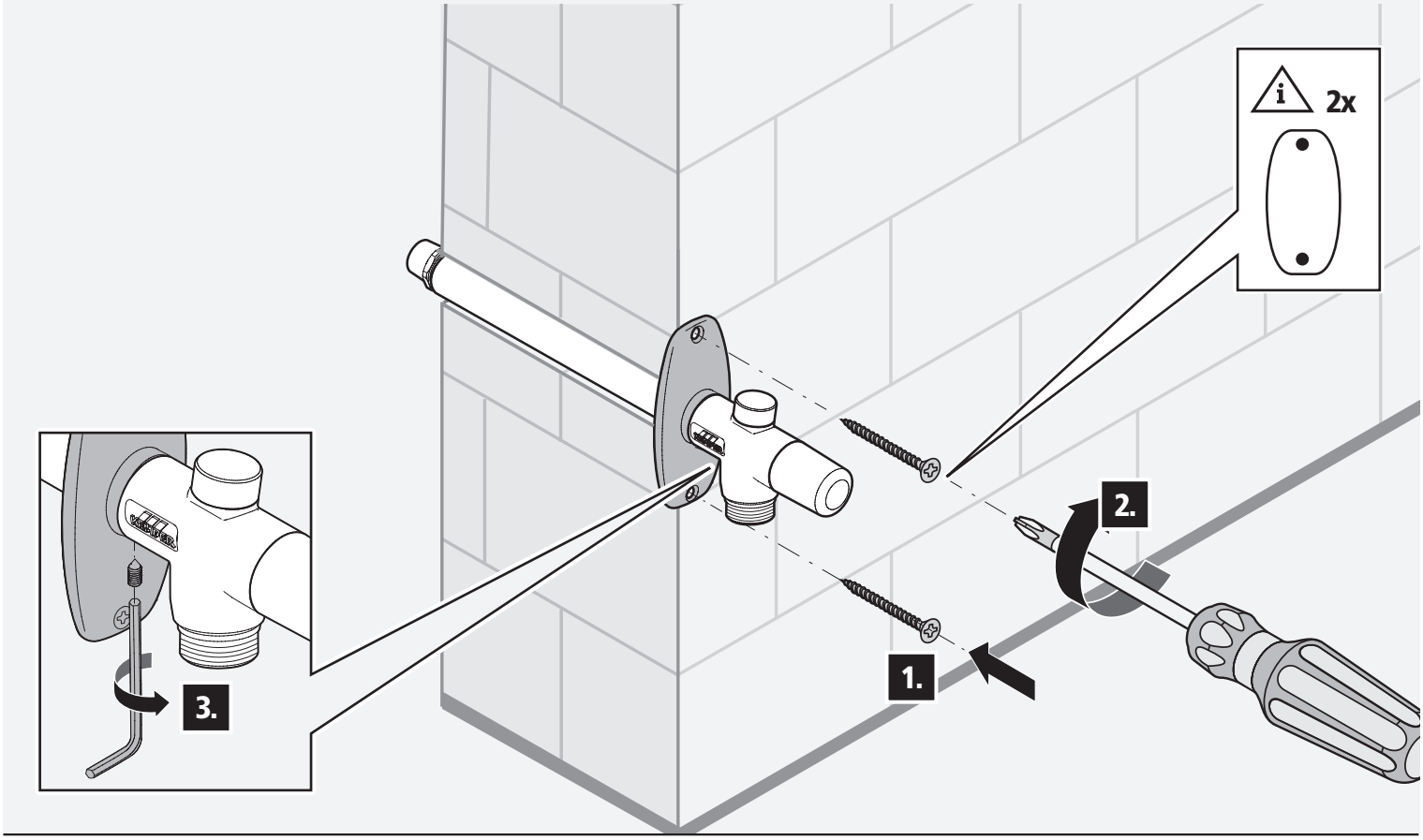

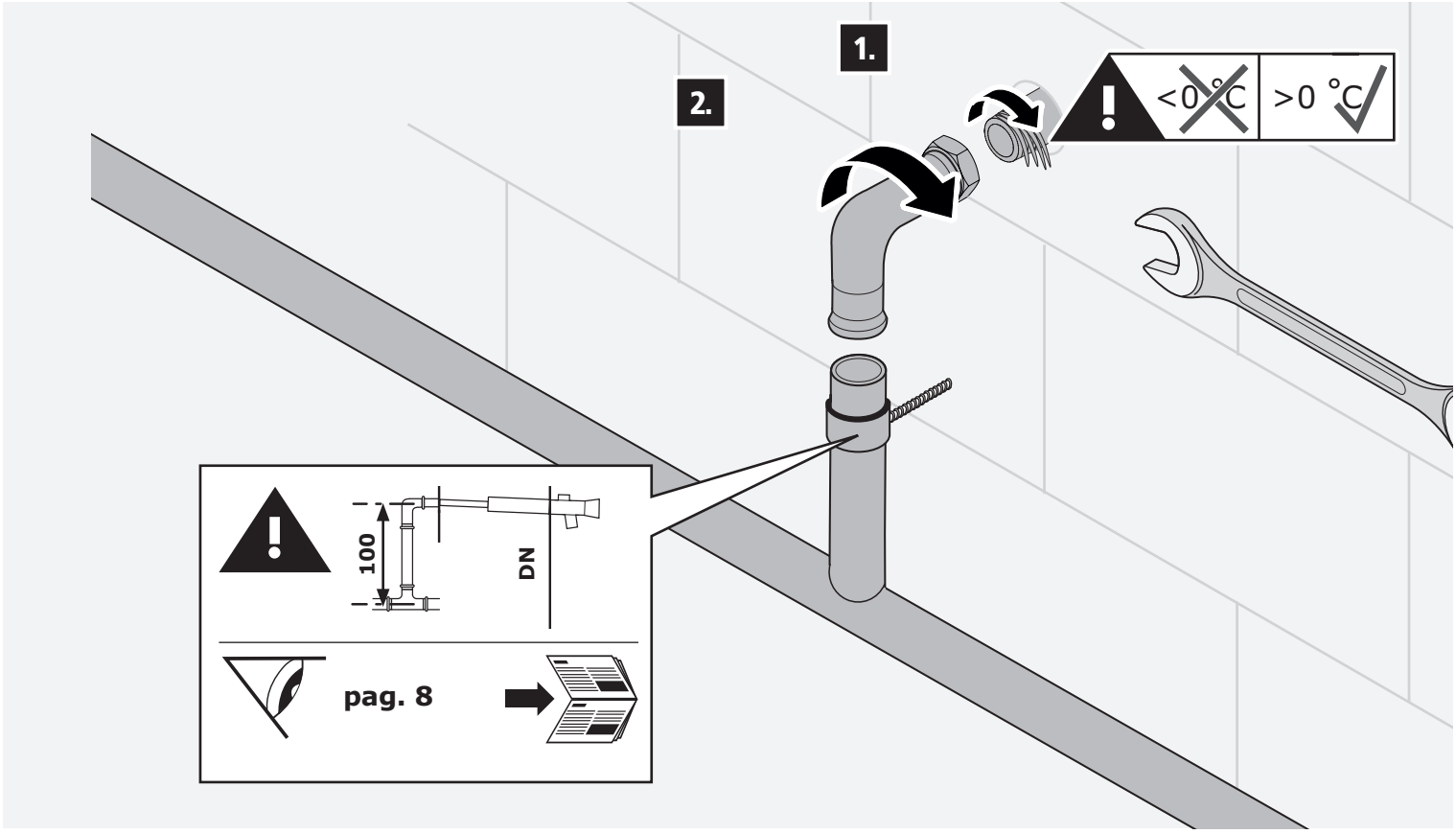
1.
2.
<0 °C
>0 °C
100
DN
pag. 8

7

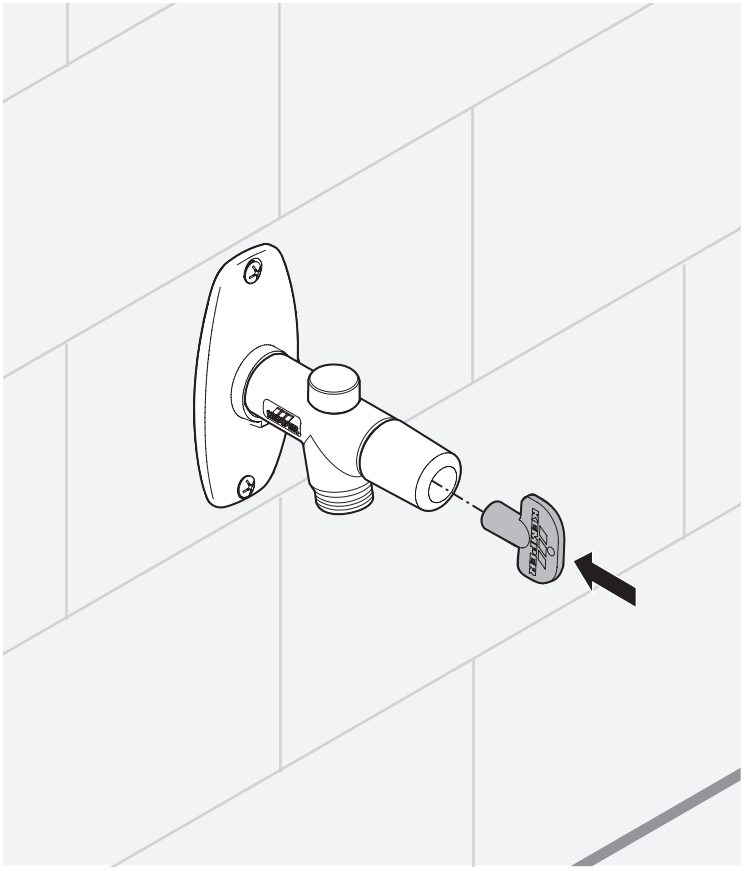

8

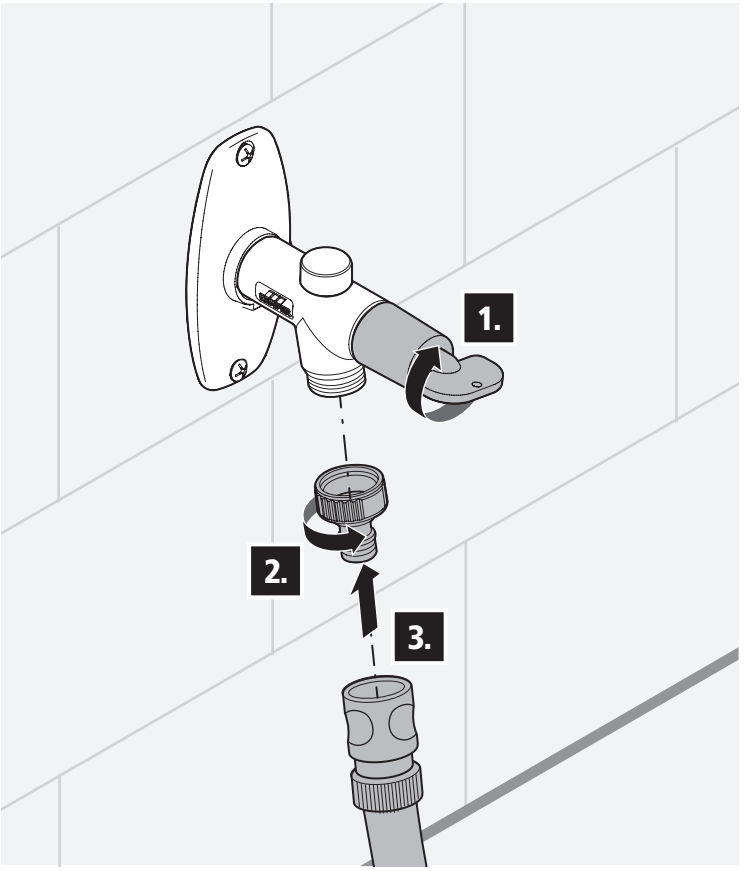

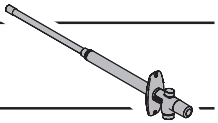

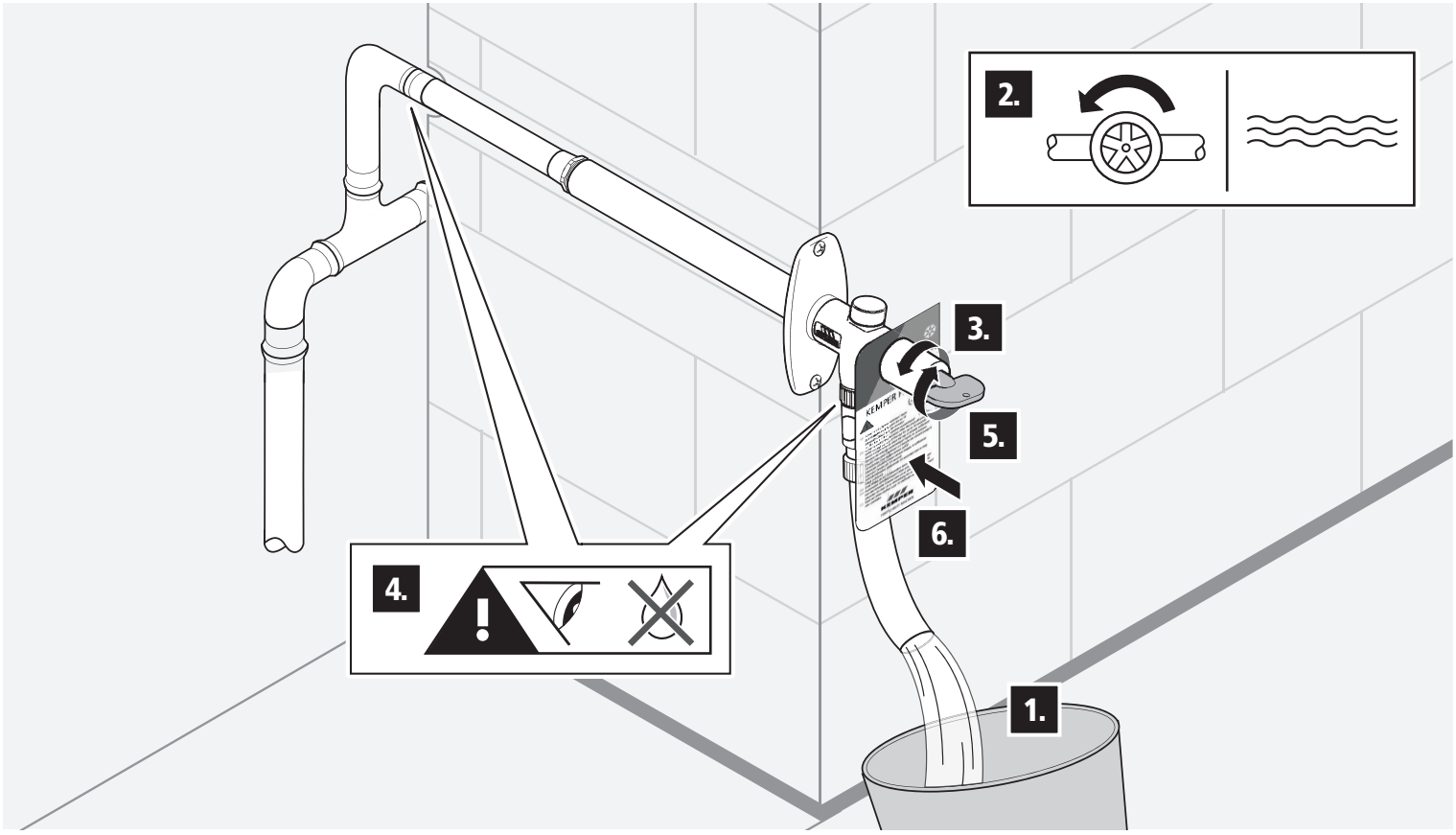
2.
3.
5.
6.
4.
1.

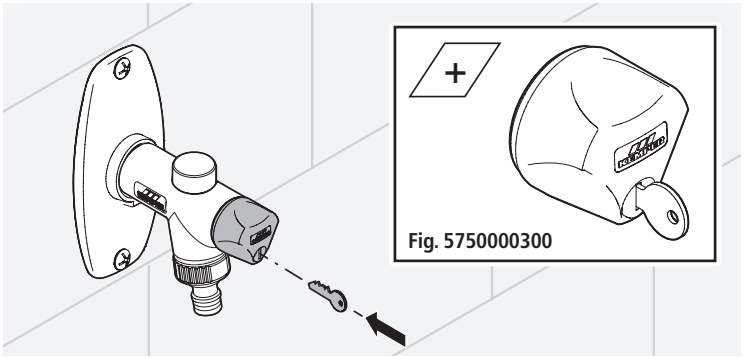

Fig. 5750000300

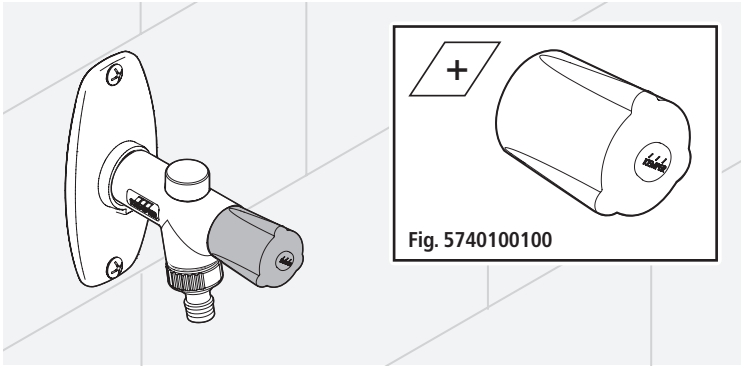

Fig. 5740100100

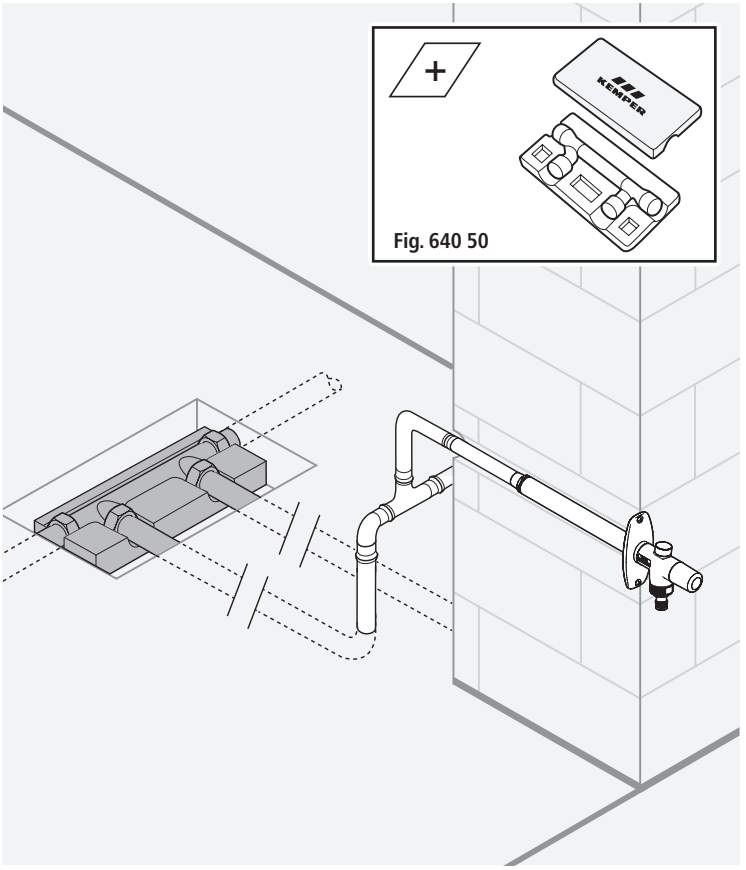

Fig. 640 50

KEMPER

FORTSCHRITT MACHEN

Gebr. Kemper GmbH + Co. KG
Harkortstraße 5
D-57462 Olpe

Service-Hotline +49 2761 891-800
www.kemper-group.com
anwendungstechnik@kemper-group.com



K410057790001-00 / 11.2022

© www.kemper-group.com – 11.2022 / K410057790001-00 – 16/16