DE **Montageanleitung** ⏭ **2**
Magnetventil für
KHS Hygienespülung PRO|PURE|LITE
Fig. 689 04 016

EN **Installation instructions** ⏭ **3**
Solenoid valve for
Hygiene Flush Box PRO|PURE|LITE
Fig. 689 04 016

FR **Instructions de montage** ⏭ **4**
Electrovanne pour
KHS Hygiene Flush Box PRO|PURE|LITE
Fig. 689 04 016

IT **Istruzioni di montaggio** ⏭ **5**
Valvola elettromagnetica per
KHS Hygiene Flush Box PRO|PURE|LITE
Fig. 689 04 016

NL **Montagehandleiding** ⏭ **6**
Magneetafsluiter voor
KHS Hygiene Flush Box PRO|PURE|LITE
Fig. 689 04 016

KEMPER
DRIVING PROGRESS

Über diese Anleitung

Herstelleradresse
Gebr. Kemper GmbH + Co. KG
Harkortstraße 5
57462 Olpe
Tel.: +49 2761 891-0
Web: www.kemper-group.com

Kundendienst
Service-Hotline
Tel.: +49 2761 891 800
Mail: anwendungstechnik@kemper-group.com

Über diese Anleitung
Lesen Sie diese Anleitung vor Montagebeginn oder Gebrauch sorgfältig und folgen Sie den Anweisungen! Bewahren Sie die Anleitung zur späteren Verfügung auf!
Abbildungen in dieser Anleitung dienen dem grundsätzlichen Verständnis und können von der tatsächlichen Ausführung abweichen.

Haftung
Der Hersteller leistet keine Gewährleistung oder Haftung bei:
- Nichtbeachten dieser Anleitung.
- fehlerhaftem Einbau und/oder Gebrauch.
- eigenständiger Modifikation am Produkt.
- sonstiger, fehlerhafter Bedienung.

Sicherheitshinweise
Beachten und befolgen Sie die Sicherheitshinweise in der Anleitung. Das Nichtbeachten der Sicherheitshinweise kann zum Tod, zu Verletzungen oder zu Sachschäden führen.

Sicherheitshinweise

Kennzeichnung wichtiger Warnhinweise:

Warnung!
Kennzeichnet Gefahren, die zu Verletzungen, Sachschäden oder Verunreinigung des Trinkwassers führen können.

Hinweis!
Kennzeichnet Gefahren, die zu Schäden an der Anlage oder Funktionsstörungen führen können.

Warnung!
Verletzungsgefahr durch unsachgemäße Montage!
- Die Montage und Wartung darf nur durch eine Sanitärfachkraft erfolgen.

About this manual

Manufacturer's address
Gebr. Kemper GmbH + Co. KG
Harkortstraße 5
57462 Olpe
Tel.: +49 2761 891-0
Web: www.kemper-group.com

After-sales service
Service hotline
Tel.: +49 2761 891 800
Email: anwendungstechnik@kemper-group.com

About this manual
Read this manual carefully before starting assembly, use and maintenance and follow the instructions! Retain the manual for later reference! Illustrations in this manual serve to aid basic understanding and may differ from the actual system configuration.

Liability
The manufacturer assumes no warranty or liability in case of:
- failure to follow these instructions
- incorrect installation and/or use
- unauthorised modification of the product
- other improper methods of operation.

Safety instructions
Be sure to read and follow the safety instructions in this manual. Failure to follow the safety instructions can result in injury or even death and in damage to property.

Safety instructions

Labelling of important warning information:

Warning!
Indicates hazards that may result in injury, damage to property or contamination of drinking water.

Note!
Indicates hazards that may result in damage to the Hygiene Flush Box or malfunctions.

Warning!
Risk of injury due to improper installation!
- Assembly and maintenance may only be carried out by a plumbing specialist.

FR

A propos de cette notice

Adresse du fabricant
Gebr. Kemper GmbH + Co. KG
Harkortstraße 5
57462 Olpe
Tél.: +49 2761 891-0
Site Internet: www.kemper-group.com

Service après-vente
Ligne d'assistance téléphonique du service après-vente
Tél.: +49 2761 891 800
E-mail: anwendungstechnik@kemper-group.com

A propos de cette notice
Lisez soigneusement la notice avant le montage ou l'utilisation et respectez les instructions! Conservez la notice comme référence à l'avenir!
Les illustrations de cette notice ont pour but de donner au lecteur une compréhension de base et peuvent diverger du modèle existant.

Responsabilité
Le fabricant n'assume aucune responsabilité ni aucune garantie:
- en cas de non-respect de cette notice,
- en cas d'installation et/ou d'utilisation incorrecte(s),
- en cas de modification autonome du produit et
- en cas de toute autre utilisation inappropriée.

Consignes de sécurité
Tenez compte et respectez impérativement les consignes de sécurité indiquées dans cette notice. Le non-respect des consignes de sécurité peut entraîner la mort, des blessures ou des dommages matériels.

Consignes de sécurité

Marquage des avertissements importants:

Avertissement!
Indique les dangers pouvant entraîner des blessures, des dégâts matériels ou une contamination de l'eau potable.

Remarque!
Indique les dangers pouvant entraîner des détériorations sur le KHS Hygiene Flush Box ou des dysfonctionnements.

Avertissement!
Risque de blessures en cas de montage incorrect!
- Uniquement un spécialiste en sanitaire est autorisé à effectuer le montage et l'entretien.

Informazioni su queste istruzioni

Indirizzo del produttore
Gebr. Kemper GmbH + Co. KG
Harkortstraße 5
57462 Olpe
Tel.: +49 2761 891-0
Web: www.kemper-group.com

Servizio clienti
Service-Hotline
Tel.: +49 2761 891 800
E-mail: anwendungstechnik@kemper-group.com

Informazioni su queste istruzioni
Leggere con attenzione le presenti istruzioni prima di procedere al montaggio e all'utilizzo. Attenersi alle indicazioni fornite! Conservare le istruzioni per poterle consultare in seguito!
Le immagini riportate in queste istruzioni hanno lo scopo di agevolare la comprensione di base e possono differire dall'effettiva versione dell'impianto.

Responsabilità
Il produttore non fornisce alcuna garanzia né si assume alcuna responsabilità in caso di:
- mancata osservanza delle presenti istruzioni
- installazione e/o utilizzo errato
- modifica arbitraria del prodotto
- altro impiego non conforme.

Avvertenze di sicurezza
Rispettare e seguire scrupolosamente le avvertenze di sicurezza riportate in queste istruzioni. La mancata osservanza delle avvertenze di sicurezza può essere causa di morte, lesioni o danni materiali.

Avvertenze di sicurezza

Indicatori delle avvertenze importanti:

Attenzione!
Indica i pericoli che possono essere causa di le-sioni, danni materiali o inquinamento dell'acqua potabile.

Nota!
Indica i pericoli che possono causare danni all'impianto o malfunzionamenti.

Attenzione!
Pericolo di lesioni per montaggio non corretto!
- Montaggio e manutenzione devono essere eseguiti esclusivamente da personale specia-lizzato in impianti sanitari.

NL

Over deze handleiding

Adres van de fabrikant
Gebr. Kemper GmbH + Co. KG
Harkortstraße 5
57462 Olpe
Tel.: +49 2761 891-0
Web: www.kemper-group.com

Technische dienst
Service hotline
Tel.: +49 2761 891 800
Mail: anwendungstechnik@kemper-group.com

Over deze handleiding
Lees deze handleiding zorgvuldig door voordat u begint met de installatie en het gebruik en volg de instructies op! Bewaar deze handleiding goed, zodat u haar later weer kunt raadplegen! Afbeeldingen in deze handleiding dienen voor het begrip van de werking en kunnen afwijken van de daadwerkelijke uitvoering.

Aansprakelijkheid
De fabrikant verleent geen garantie en stelt zich niet aansprakelijk bij:
- het negeren van deze handleiding
- incorrecte inbouw en/of incorrect gebruik
- eigenmachtige wijziging van het product
- andere foutieve bediening.

Veiligheidsinstructies
Neem de veiligheidsinstructies in de handleiding in acht en volg ze op. Het niet in acht nemen van de veiligheid-sinstructies kan leiden tot de dood, letsel of materiële schade.

Veiligheids-instructies

Markering belangrijke waarschuwingen:

Waarschuwing!
Markeert gevaren die tot letsel, materiële schade of verontreiniging van het drinkwater kunnen leiden.

Aanwijzing!
Markeert gevaren die tot schade aan de hygiënespoeler of tot functiestoringen kunnen leiden.

Waarschuwing!
Letselgevaar door onvakkundige montaget!
Montage mogen alleen door een loodgieter worden uitgevoerd.

Vorbereitung · Preparation · Préparatifs · Preparazione · Voorbereiding

1

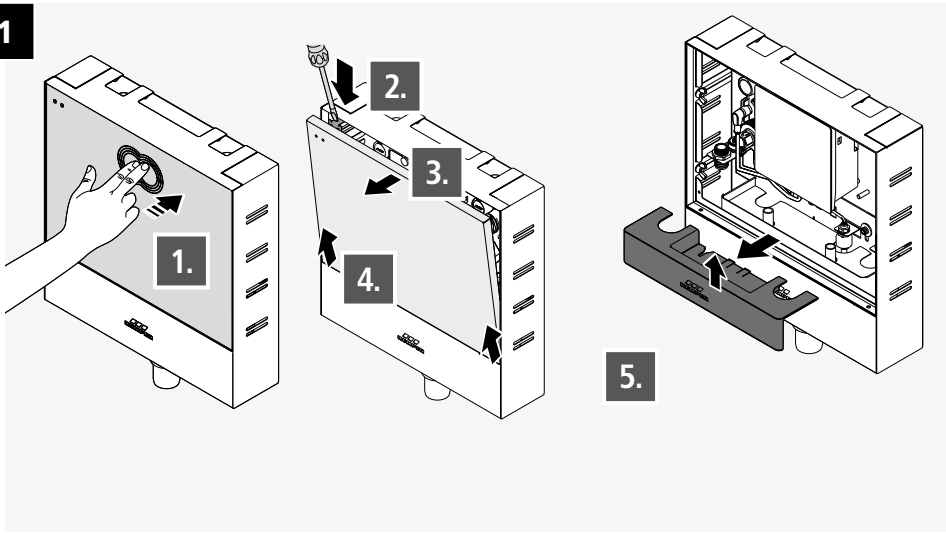

2

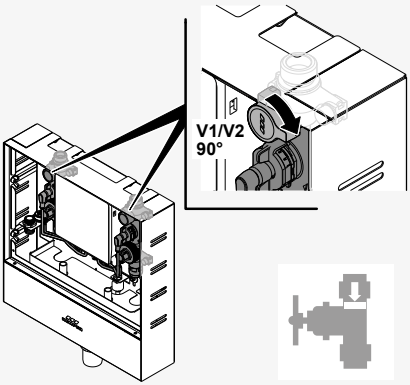

Magnetventil tauschen · Solenoid valve replacement· Remplacer l'électrovanne · Sostituzione valvola elettromagnetica · Magneetafsluiter vervangen

1 Demontage · Dismantling · Démontage · Smontaggio · Demontage

A PURE

B PRO + LITE

A

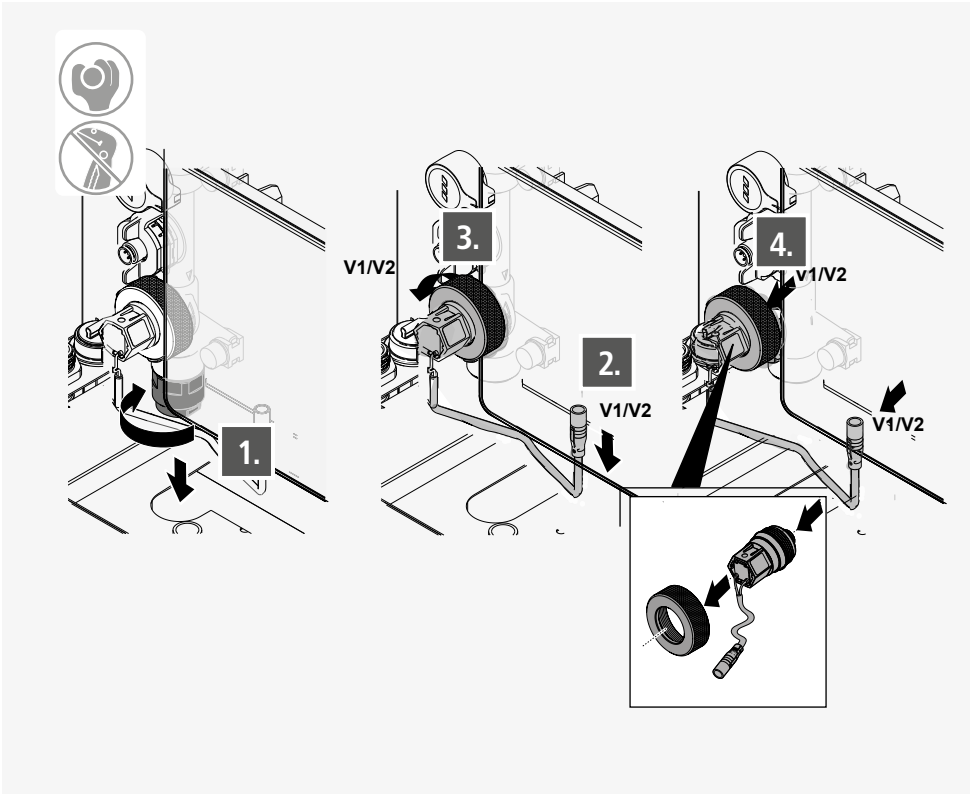

B

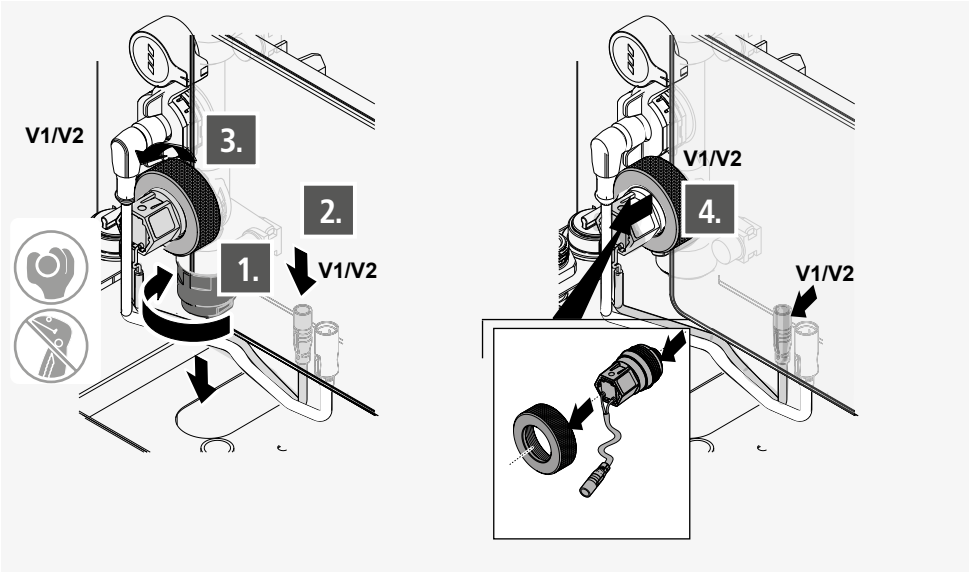

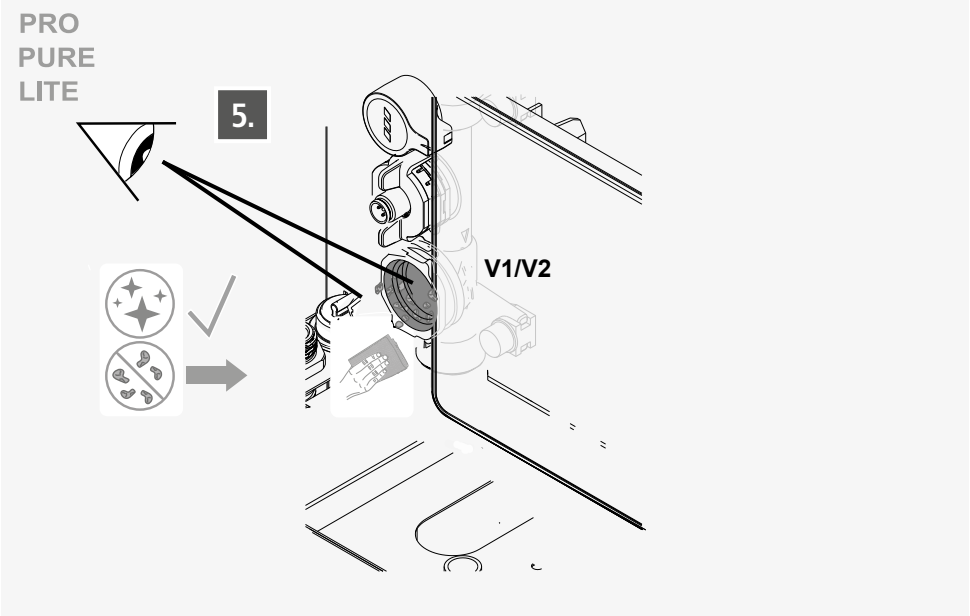

Einbau · Installation · Installation · Montaggio · Inbouw

PRO
PURE
LITE

1.

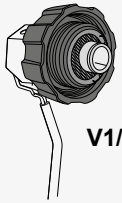

DE **Hinweis!** Auf Beschädigung prüfen.
EN **Notice!** Check for damage.
FR **Remarque!** Contrôler l'absence de dommages.
IT **Nota!** Controllare eventuali danni.
NL **Aanwijzing!** Op beschadigingen controleren.

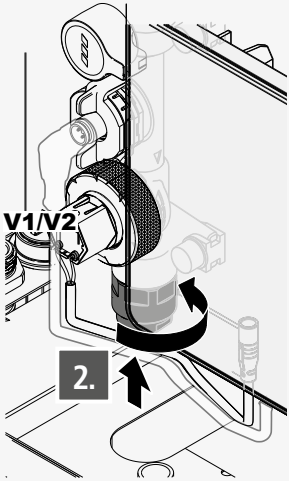

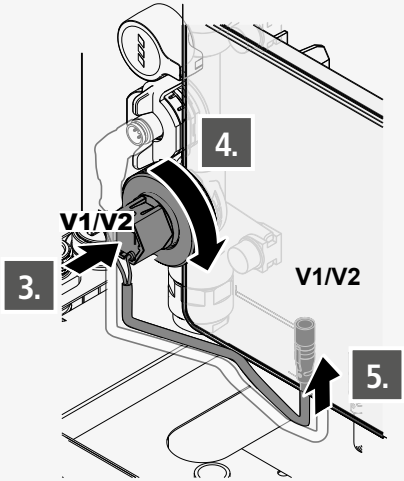

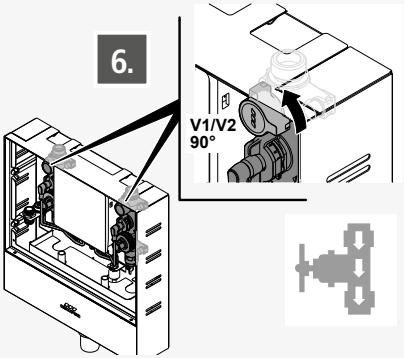

7.

DE **Info!** Nach dem Wechsel des Magenetventils muss eine Handspülung durchgeführt werden.

EN **Info!** A manual flushing murst be exe cuted after exchange of the solenoid valve.

FR **Info!** Après avoir changé l'électrovanne, un rinçage manuel doit être effectuée.

IT **Info!** Dopo aver cambiato la valvola elettromagnetica un risciacquo manuale ydeve essere eseguita.

NL **Info!** Na het vervangen van de magneet-afsluiter, moet een handmatige spoeling worden uitgevoerd.

P. 81

K410068903016-00

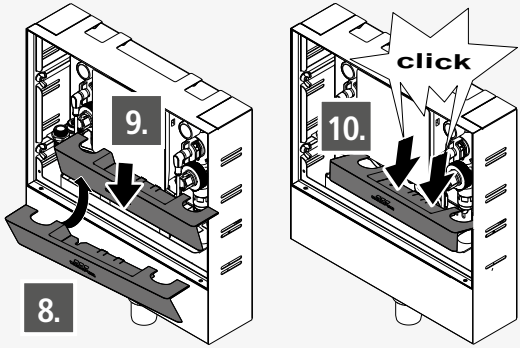

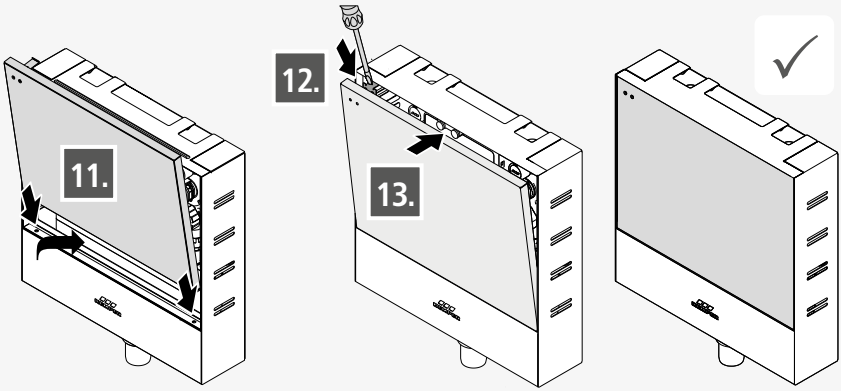

KEMPER
DRIVING PROGRESS

Gebr. Kemper GmbH + Co. KG
Harkortstraße 5
D-57462 Olpe

Service-Hotline +49 2761 891-800
www.kemper-group.com
info@kemper-group.com

K410068903014-00 / 10.2026

KHS®